Kiristimet ja kiristimien tarvikkeet

Verhonkiristin (kahvataso) 78x50x50 (14)

Tuotenumero: 161001070

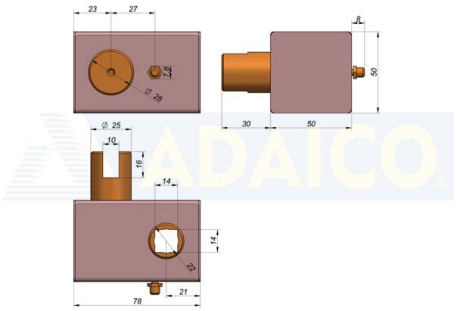

Oy Parlok Trading AB
Askonkatu 13
15100 LAHTI
Oy Parlok Trading AB
Puh. +358 3 254 2727
Sähköposti myynti@parlok.fi

Y-tunnus: 0616827-7
Kotipaikka: Lahti Alv. Rek