Runkokiinnikkeet

# Runkokiinnike 92x78 mm, yläkannake 1 reikä, hitsattava, käsittelemätön

Tuotenumero: 17517114

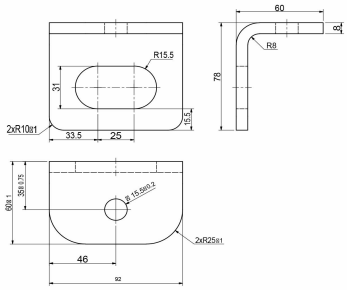


## Kuvaus

Traficomin määräys 149639/03.04.03.00/2019 kuormakorin/kuorman varmistamisesta:

"Kuorma-autoon kiinnitettävä kuormakori on kiinnitettävä perusajoneuvon valmistajan antamien ohjeiden mukaisesti. Hyväksynnän hakijan tulee esittää kuormakorin asentaneen tahon allekirjoittama todistus valmistajan ohjeiden mukaan suoritetusta asennuksesta. Todistuksessa tulee yksilöidä sovelletut ohjeet ja ne on esitettävä pyydettäessä ajoneuvon hyväksyntää haettaessa."

Lue lisää:
https://www.traficom.fi/fi/saadokset/kuormakorit-ja-kuorman-varmistaminen

**Oy Parlok Trading AB**
Askonkatu 13
15100 LAHTI
**Oy Parlok Trading AB**
Puh. +358 3 254 2727
Sähköposti myynti@parlok.fi

Y-tunnus: 0616827-7
Kotipaikka: Lahti Alv. Rek

**Oy Parlok Trading AB**
Askonkatu 13
15100 LAHTI
**Oy Parlok Trading AB**
Puh. +358 3 254 2727
Sähköposti myynti@parlok.fi

Y-tunnus: 0616827-7
Kotipaikka: Lahti Alv. Rek

# Lisäkuvat

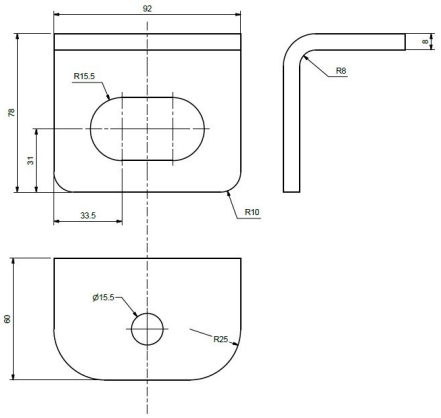


**Oy Parlok Trading AB**
Askonkatu 13
15100 LAHTI
**Oy Parlok Trading AB**
Puh. +358 3 254 2727
Sähköposti myynti@parlok.fi

Y-tunnus: 0616827-7
Kotipaikka: Lahti Alv. Rek