Törmäyskumit

Puskurikumirulla, teline, basic ZN
Teline 2:lle ø100x80 mm rullalle, 25mm akselille

Tuotenumero: 161703212 Vanha tuotenumero: 103642/18045

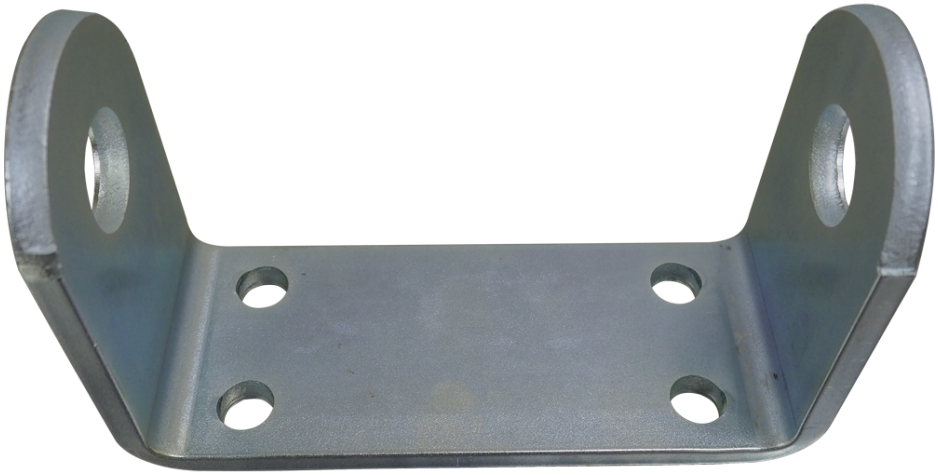

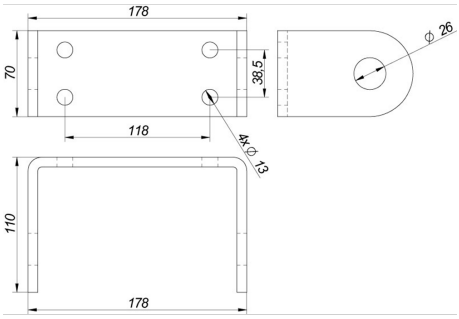

Paino: 1.35 kg

Kuvaus

re-roll, but-roll

Oy Parlok Trading AB
Askonkatu 13
15100 LAHTI
Oy Parlok Trading AB
Puh. +358 3 254 2727
Sähköposti myynti@parlok.fi

Y-tunnus: 0616827-7
Kotipaikka: Lahti Alv. Rek

Lisäkuvat

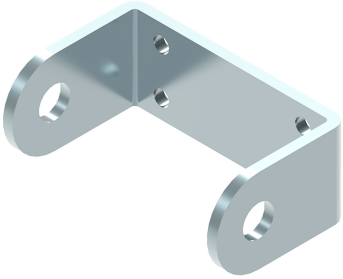

Oy Parlok Trading AB
Askonkatu 13
15100 LAHTI
Oy Parlok Trading AB
Puh. +358 3 254 2727
Sähköposti myynti@parlok.fi

Y-tunnus: 0616827-7
Kotipaikka: Lahti Alv. Rek