Lauttalenkit

Lauttalenkki 15T 150x122x23 mm sis. pannan, hitsattava

Tuotenumero: 161501065



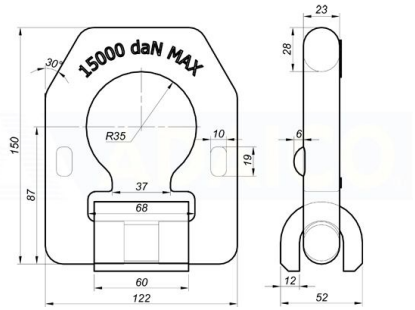

Kuvaus

LC = 15000 daN

Sinkkaamaton -> teräs

Paino: 2,4 kg

Tuote on testattu standardin SFS-EN 29367-2 : 2000 mukaisesti.
Dokumentin saat myynnistämme tai extranetistämme.

Oy Parlok Trading AB
Askonkatu 13
15100 LAHTI
Oy Parlok Trading AB
Puh. +358 3 254 2727
Sähköposti myynti@parlok.fi

Y-tunnus: 0616827-7
Kotipaikka: Lahti Alv. Rek